訂正	年月日	内容	担当	訂正	年月日	内容	担当
1	05.8.3	ねじ頭±から+に変更	新井	4	09.2.5	端子ねじ、ニッケルメッキ削除	木村
2	07.5.18	定格表示彫刻表示に	本	5	'10.10.19	銅管圧着端子、購入先変更・図面不備修正	木村
3	09.1.14	防水チューブ記入漏れ追記	木村	6	'17.4.21	電線加工図追加	木村

お客様用図面

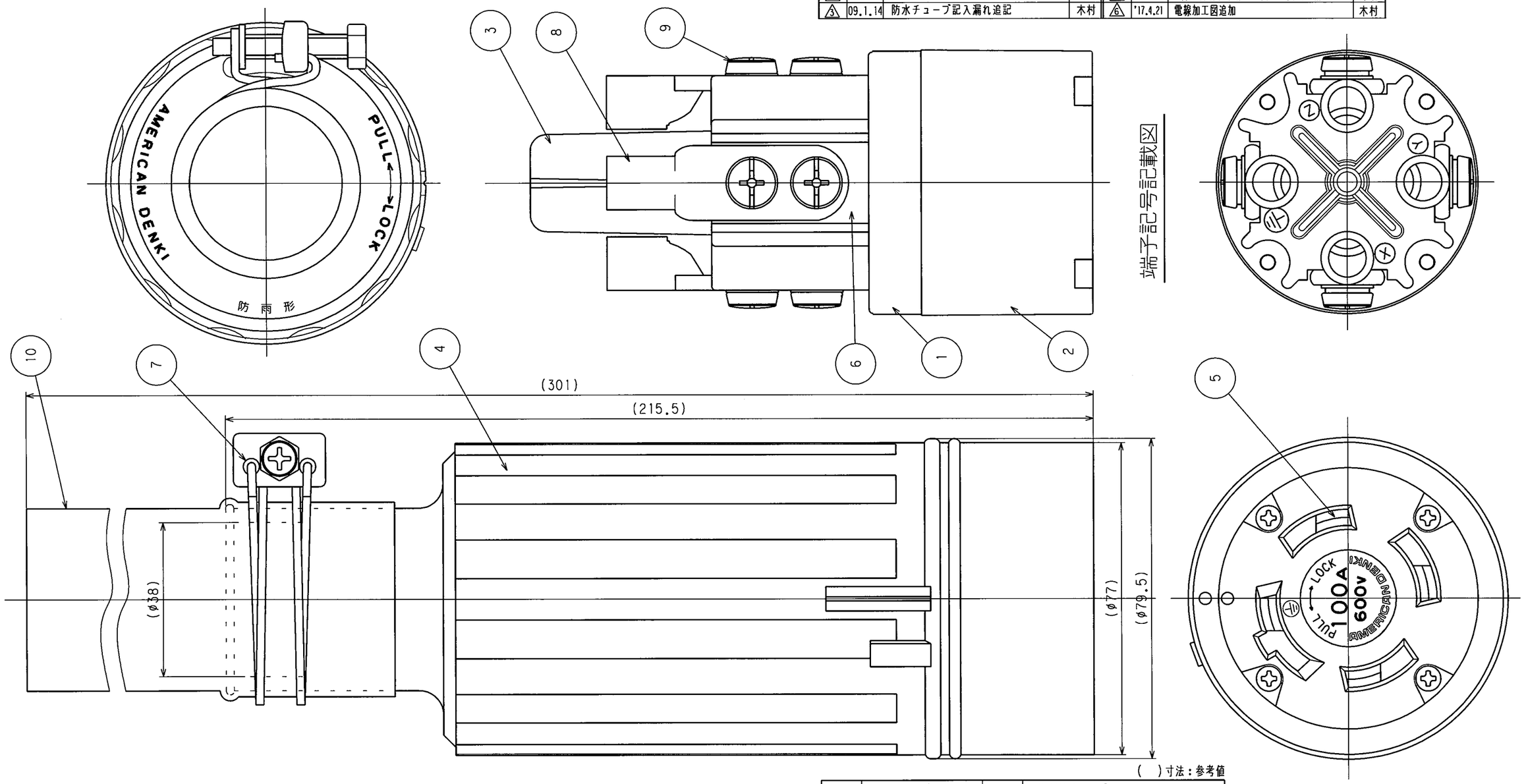

電線加工寸法（参考値）1/2

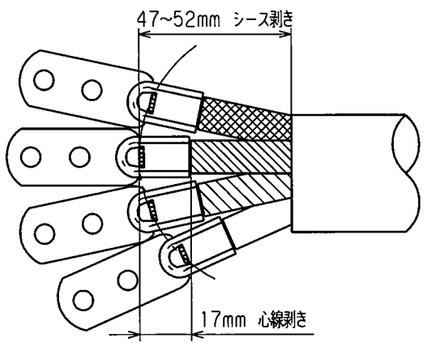

部番	部品名	箇数	摘要
10	防水チューブ	1	熱収縮チューブ
9	端子ねじ	8	黄銅 M6
8	銅管圧着端子（2つ穴）	4	銅 スズメッキ
7	ワイヤーバンド	1	ステンレス鋼
6	端子	4	銅 スズメッキ、内1ケニッケルメッキ
5	刃受	4	銅 スズメッキ
4	ゴムカバー	1	耐候性ゴム
3	セパレータ	1	ポリアミド樹脂
2	ボディB	1	ポリアミド樹脂
1	ボディA	1	ポリアミド樹脂

電線接続方式：銅管圧着端子（2ッ穴）式
適用圧着端子：D38B−H（ニチフ端子工業製）
適用電線　：2CT・2RNCT・4心・38mm²
適用規格　：JISC8303　配線用差込接続器

定格	接地形3P 100A 600V
製品名	引掛形コードコネクタボディ
型番	41064RW

製図	検図	承認	変更承認	尺度	第3角法	図番	客23700
本	本	小池	小池	1/2	アメリカン電機株式会社	発行	00年12月4日
00.12.4	00.12.4	00.12.4	'17.6.30				