訂正	年月日	内容	担当	訂正	年月日	内容	担当
1				4			
2				5			
3				6			

お客様用図面

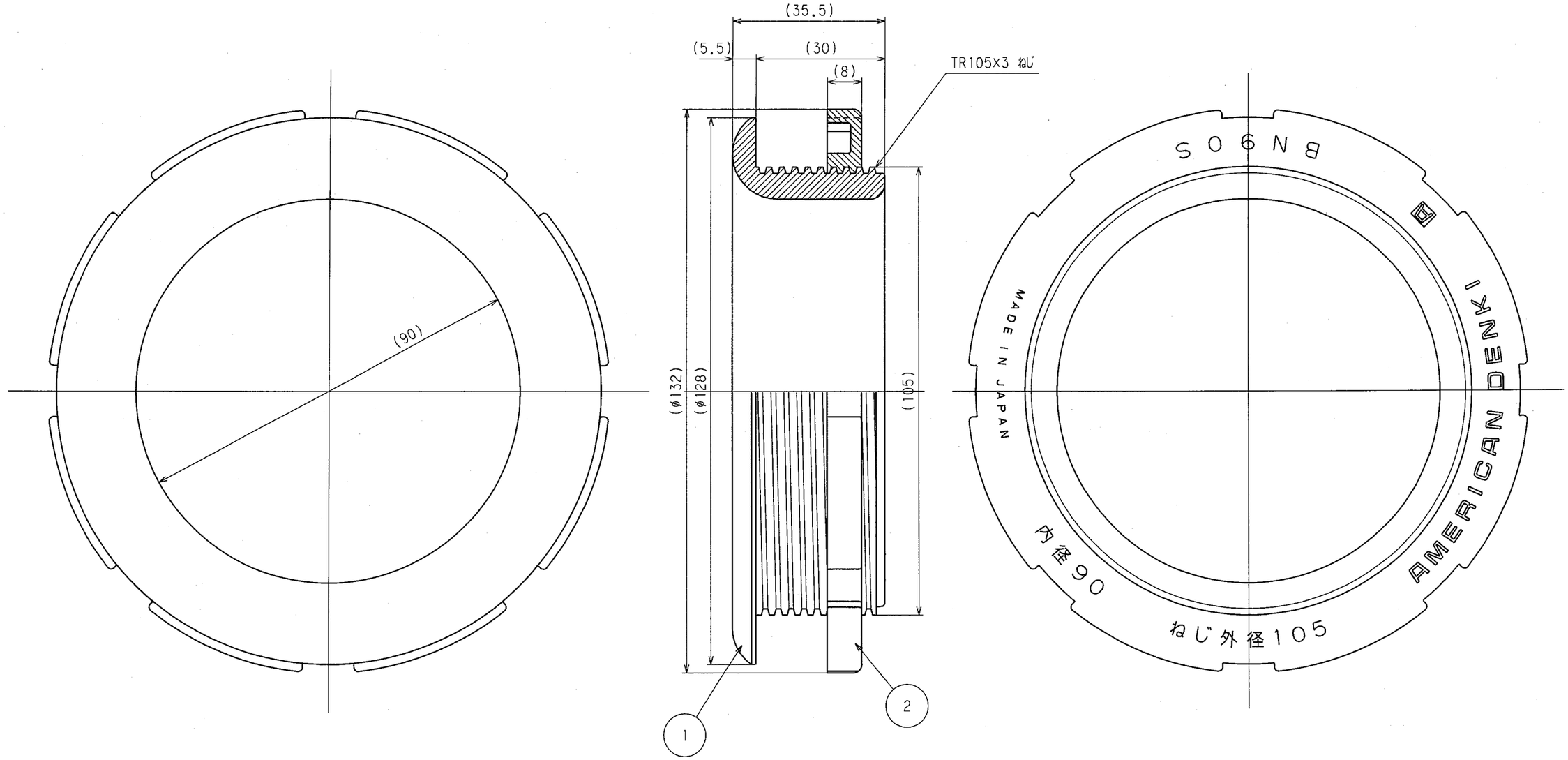

BN90S-(黒色)
BN90S-IV(白色)

1.彫刻内容説明

(1).内径90 :ノズルのコード穴90mmを示す。

(2).ねじ外径105:ノズルのおねじ外径が105mm用を示す。

2.ノズル取付穴寸法:106mm径

部番	部品名	箇数	摘要
2	ナット	1	ポリアミド樹脂 黒色又はミルキーホワイト色
1	ノズル	1	ポリアミド樹脂 黒色又はミルキーホワイト色

定格	
製品名	BNノズル
型番	BN90S

製図	検図	承認	尺度	第3角法	図番	客A-1107
本 05.12.28	本 05.12.28	06.6.8	1/1	アメリカン電機株式会社	発行	06年6月8日