マルチユースOAタップ™ 2ヶ口 標準

MULTIUSE POWER STRIP WITH 2 OUTLET

送り配線とVCT3.5mm²に対応する構造をもち、コンセント・ケースに難燃性 UL94 V-0ナイロン樹脂を採用した2ヶ口のOAタップです。接地形2P 15Aの定格で合計15Aまで使用できます。(H-4ページに解説があります)

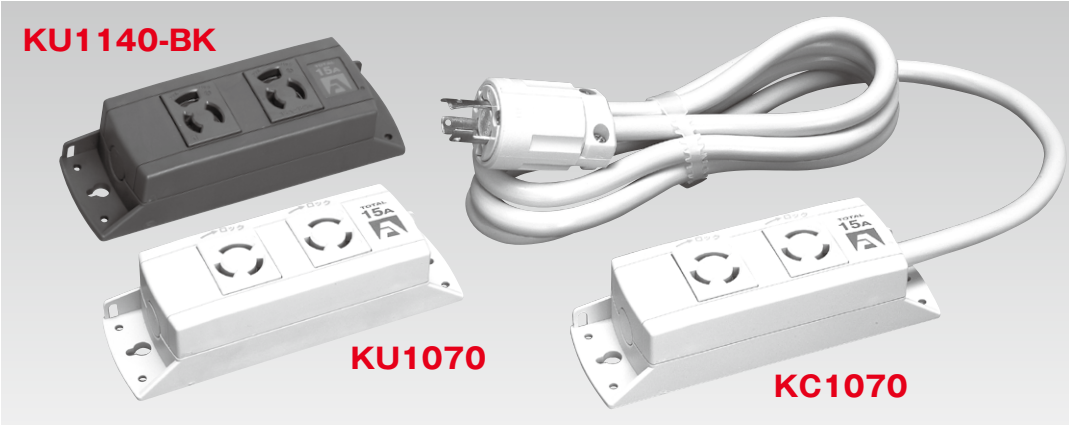

安全キャップ
別売：Z0207(10ヶ入)
Z0208(10ヶ入)
Z0209(10ヶ入)
※詳しくは H-28 ページをご覧ください。

マグネット取付数 2ヶ
別売：Z0353(4ヶ入)
※詳しくは H-28ページをご覧ください。

圧着端子
別売：CR2-4 (100ヶ入)
CR3.5-4 (100ヶ入)
※詳しくは M-3ページをご覧ください。

■形状寸法 Dimension ※さし込み口形状は省略しています。

KUタイプ:コードなし

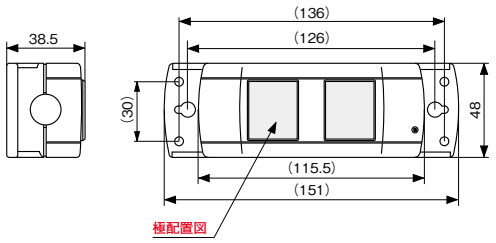

適用電線	電線接続方式	適用圧着端子
VCT 2mm²、3.5mm²	圧着端子式	R2-4, R3.5-4

KCタイプ:コード付

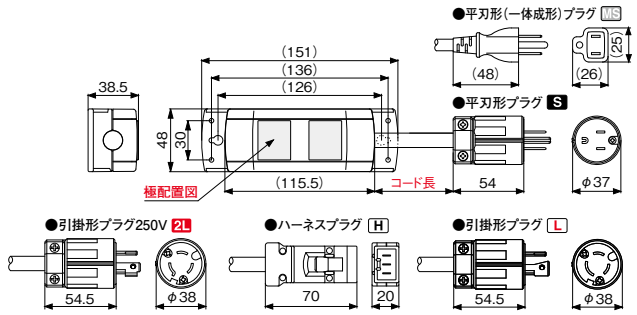

コードセットプラグ形状: S 平刃形 NEMA 5-15　MS 平刃形(一体成形)　L 引掛形　H ハーネス　2L 引掛形250V NEMA L6-15

■製品一覧 Selector Chart

●コードセット製品において備考欄に記載のない電源電線はVCT2mm²(ソフトタイプ)です。

極配置 Pole Arrangement	コード Cord	プラグ Plug		型　番 Catalog Number	標準価格 Price (JPN YEN)	備　考 Note
125V 抜止形・2ヶ (Locking for Straight Blade Type)	—	—		KU1140	2,200	
				KU1140-BK		黒色品
	2m	平刃形	MS	KC1144(2M) ★	4,720	VCTF
	3m	平刃形	S	KC1140	5,260	
		平刃形	MS	KC1144	4,920	VCTF
		引掛形	L	KC1145	5,310	
		ハーネス	H	KC1146	6,700	
	5m	平刃形	S	KC1140(5M)	6,120	
		平刃形	MS	KC1144(5M)	5,650	VCTF
		引掛形	L	KC1145(5M)	6,180	
		ハーネス	H	KC1146(5M)	7,720	

※標準価格については、税抜き価格です。ご購入価格に別途消費税が課税されます。
型番に★印のある製品は、短納期・受注生産品となります。

適合規格等
PSE　耐トラッキング*1　RoHS2*2　本体難燃性 UL94 V-0
*1 コードなし品を除く
*2 ハーネスプラグ品を除く

参考 結線例写真 Z-8 ページ

極配置 Pole Arrangement	コード Cord	プラグ Plug		型　番 Catalog Number	標準価格 Price (JPN YEN)	備　考 Note
125V NEMA 5-15 平刃形･2ヶ (Straight Blade Type)	–	–		KU1090	2,090	
				KU1090-BK		黒色品
	3m	平刃形	S	KC1090	5,150	
		平刃形	MS	KC1094	4,770	VCTF
		引掛形	L	KC1095	5,200	
		ハーネス	H	KC1096	6,550	
	5m	平刃形	S	KC1090(5M)	6,030	
		平刃形	MS	KC1094(5M)	5,550	VCTF
		引掛形	L	KC1095(5M)	6,090	
		ハーネス	H	KC1096(5M)	7,580	
125V 引掛形･2ヶ (Locking Type)	–	–		KU1070	2,290	
				KU1070-BK ★		黒色品
	3m	引掛形	L	KC1070	5,400	
		平刃形	MS	KC1074	5,020	VCTF
		平刃形	S	KC1075	5,350	
		ハーネス	H	KC1076	6,790	
	5m	引掛形	L	KC1070(5M)	6,280	
		平刃形	MS	KC1074(5M)	5,740	VCTF
		平刃形	S	KC1075(5M)	6,250	
125V NEMA L5-15 引掛形･2ヶ (Locking Type)	–	–		KU1060	2,400	
125V コンビ 抜止形×1ヶ+引掛形×1ヶ	–	–		KU1100	2,650	
	3m	引掛形	L	KC1100	5,760	
		平刃形	S	KC1105	5,730	
		ハーネス	H	KC1106	7,220	
125V コンビ 平刃形×1ヶ+引掛形×1ヶ	–	–		KU1080	2,540	
	3m	引掛形	L	KC1080	5,670	
		平刃形	S	KC1085	5,620	
		ハーネス	H	KC1086	7,090	
250V NEMA L6-15 引掛形･2ヶ (Locking Type)	–	–		KU1110	2,490	
	3m	引掛形	2L	KC1110	5,670	
	5m	引掛形	2L	KC1110(5M)	6,540	

※標準価格については、税抜き価格です。ご購入価格に別途消費税が課税されます。
型番に★印のある製品は、短納期・受注生産品となります。