訂正	年月日	内容	担当	訂正	年月日	内容	担当
1				4			
2				5			
3				6			

お客様用図面

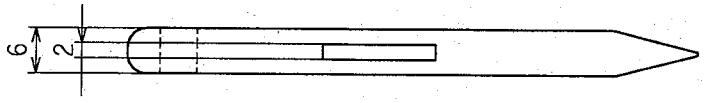

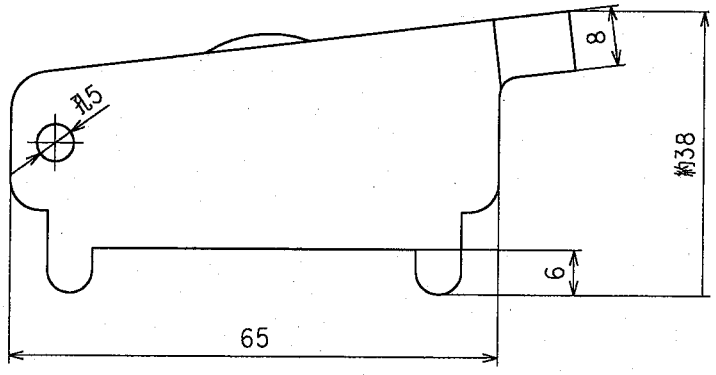

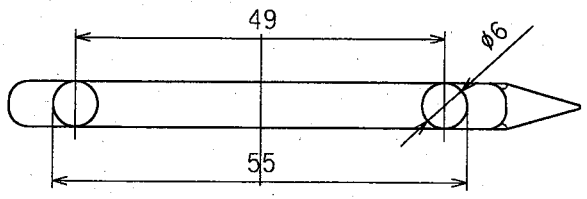

部番	部品名	箇数	摘要
	バインドツール	1	ポリアミド樹脂

定格	
製品名	JB50バインドツール
型番	JB5T

製図	検図		承認	尺度	1/1	第3角法	図番	客A-969
本	松川			アメリカン電機株式会社			発行	02年7月1日
01.3.14	'02.6.19		02-7-1					