| お客様用図面 | 一般公差 ±1 |
|---|---|

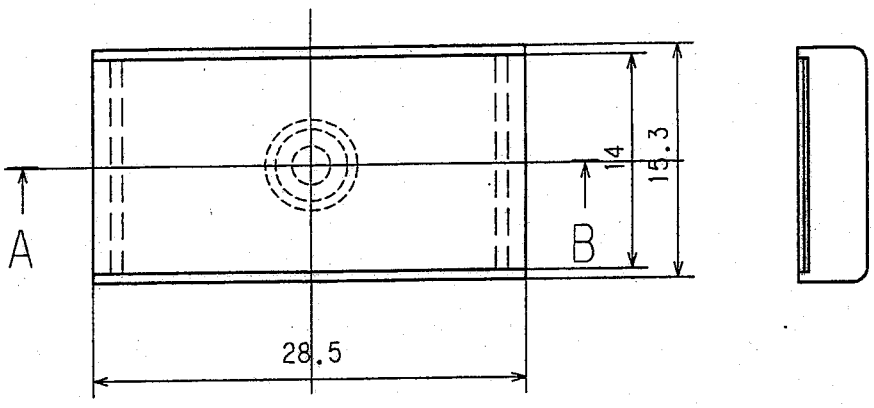


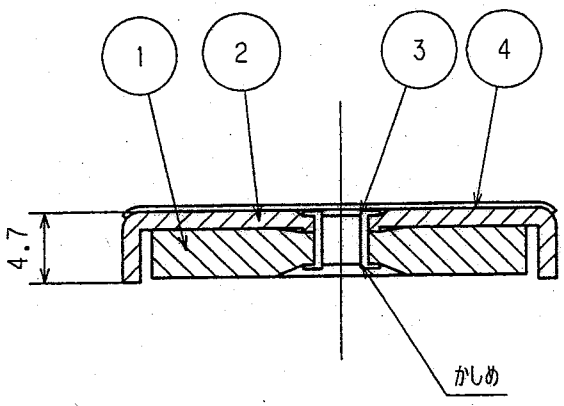


A−B断面図

| 部番 | 部品名 | 箇数 | 摘要 |
|---|---|---|---|
| 4 | 両面テープ | 1 | |
| 3 | ハトメ | 1 | |
| 2 | ヨーク | 1 | |
| 1 | フェライト | 1 | |

| | |
|---|---|
| 定格 | |
| 製品名 | OAタップ用マグネット |
| 型番 | Z0204 |

| 承認 | 小池 | 製図 | 本 | 尺度 | 2/1 | アメリカン電機株式会社 | 図番 | 客A−846 |
|---|---|---|---|---|---|---|---|---|
| | | | | | | | 発行 | 00年12月4日 |